平成26年度 入学試験問題

算　　数

九州国際大学付属中学校

【注意事項】

1　開始合図のチャイムが鳴るまで、この問題用紙の中を見てはいけません。

2　開始合図のチャイムが鳴ったら、最初に解答用紙と問題用紙に受験番号・氏名を書きなさい。

3　試験時間は50分です。

4　解答はすべて、問題の指示にしたがって解答用紙に記入しなさい。

5　問題用紙で、印刷がはっきりしないところがあったら、静かに手をあげなさい。

6　答案ができあがっても、終了合図のチャイムが鳴るまで静かに着席していなさい。

白紙のページは計算に使ってください。

受験番号		氏名	

1 次の □ にあてはまる数を答えなさい。

(1) $2571-26\times67=$ □

(2) $\frac{2}{3}-\frac{1}{6}+\frac{1}{8}=$ □

(3) $\frac{4}{3}\div\frac{5}{6}\times2\frac{1}{2}=$ □

(4) $816\div(6+40\times1.05)=$ □

(5) 0.66, $\frac{5}{4}$, 1.41 の3つの数の中で、1に最も近い数は □ です。

(6) 24の約数のうち、3番目に大きな数は ① □ です。また、24の約数をすべて加えると ② □ になります。

(7) 国子さんは、1020m離れた図書館に向かって家を出発しました。
途中で友達と出会い、5分間立ち止まって話をしました。その後、はじめと同じ速さで歩きましたが、図書館に着いたのは家を出発して17分後でした。
国子さんが歩いた速さは 分速 m です。

（8） 右の図の四角形の㋐の角の大きさは［　　°］です。

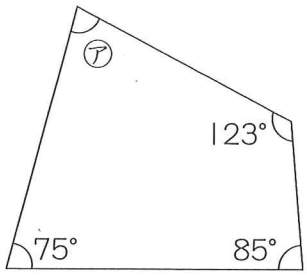

（9） 右の図の台形の面積は［　　cm²］です。

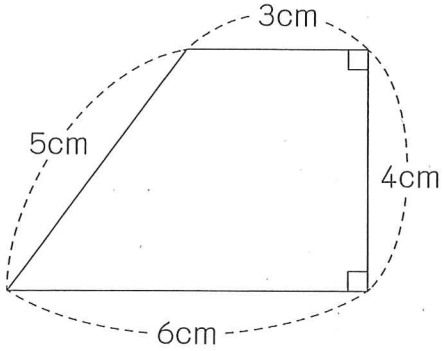

（10） おばあちゃんの誕生日に兄弟でお金を出し合い、2000円のプレゼントを贈（おく）りました。
兄が出したお金と弟が出したお金の比は5：3でした。
兄が出したお金は［　　円］です。

（11） 現在消費税は5％ですが、今年の4月からは8％になる予定です。
去年消費税込み1260円の品物は、今年4月から消費税込み［　　円］になります。

2 下の図の立体は、直方体の角(かど)から、小さい直方体を切り取ったものです。
この立体について、次の問いに答えなさい。

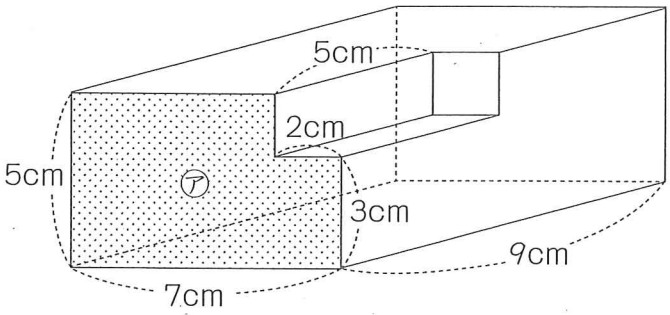

（1） 面㋐（▒の部分）に平行な面の数はいくつですか。

（2） 面㋐（▒の部分）の面積は何cm^2ですか。

（3） この立体の体積は何cm^3ですか。

3 対角線の長さが6cmの正方形ABCDを、点Cを中心に右回りに60°回転させ、正方形EFCGに移します。下の図の曲線は、点Aが動いた後にできたものです。

このとき、次の問いに答えなさい。

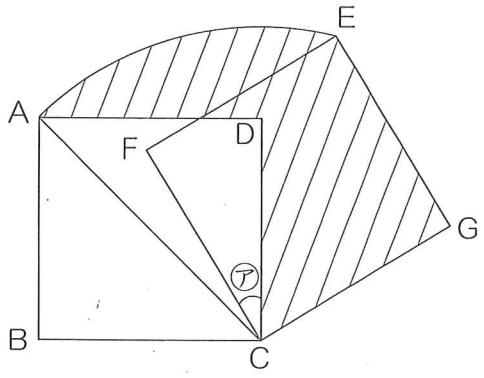

（1） 角㋐の大きさは何度ですか。

（2） 三角形ABCの面積は何cm^2ですか。

（3） 斜線部分の面積は何cm^2ですか。ただし、円周率は3.14とします。

4 駅から15km離れたところにショッピングセンターがあり、その間を2台のバスが往復しています。下のグラフは、2台のバスの運行の様子を表したものです。

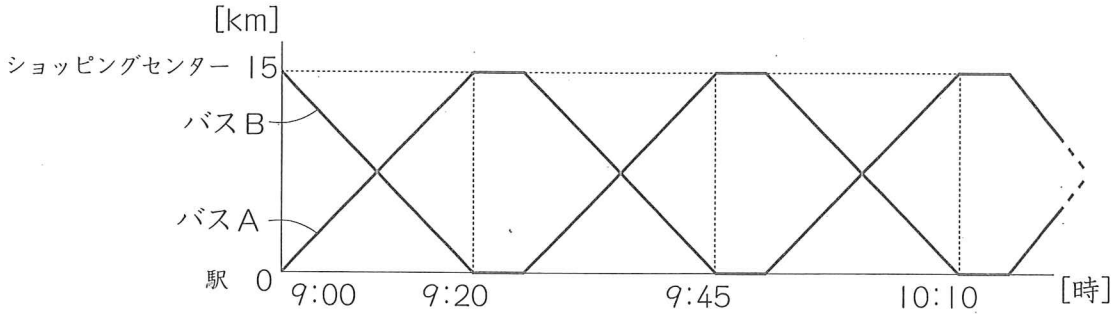

バスAは、午前9時に駅を出発し、午前9時20分にショッピングセンターに到着します。そこでしばらく停車した後、ショッピングセンターを出発し、午前9時45分に駅に戻ります。そこで同じ時間だけ停車し、再びショッピングセンターに向けて出発します。バスBは、午前9時にショッピングセンターを出発し、バスAと同じように停車しながら、駅とショッピングセンターの間を走ります。

2台のバスは、同じ道を一定の速さで動いているものとして、次の問いに答えなさい。

(1) バスは、駅とショッピングセンターの間を分速何mで走りますか。

(2) バスが停車する時間は、1回につき何分ですか。

(3) バスAとバスBが5回目にすれちがうのは、午前何時何分ですか。

(4) 午前11時45分のとき、バスAとバスBは何km離(はな)れていますか。

5 下の図のように三角形の３つの頂点に、それぞれ整数を書きます。
このとき、次の問いに答えなさい。

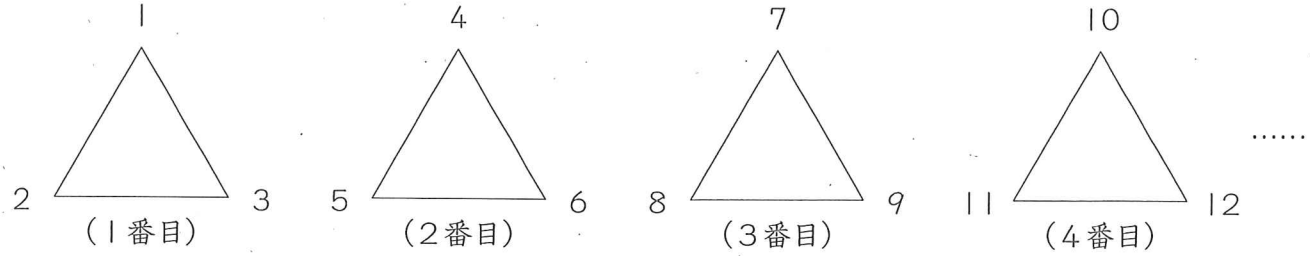

（１） 右の図の㋐にあてはまる数を
求めなさい。

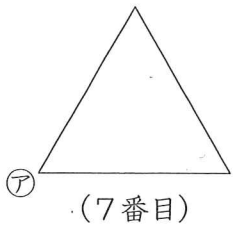

（２） 47は何番目の三角形にありますか。

（３） 頂点に書かれた３つの数の合計が、はじめて324より大きくなるのは、
何番目の三角形ですか。

（４） 三角形に書いてある数を使って、

１２３，	４５６，	７８９，	101112，	131415，	161718， …
（１番目）	（２番目）	（３番目）	（４番目）	（５番目）	（６番目）

のように数をつくります。
このとき、100番目の数までで十の位が２になる数は何個ありますか。

平成二十六年度
入試問題解答用紙
算数

九州国際大学付属中学校

受験番号

氏名

得点

1

(1)		(2)	
(3)		(4)	
(5)			
(6)	①	②	
(7)	分速　m	(8)	°
(9)	cm^2	(10)	円
(11)	円		

2

(1)		(2)	cm^2
(3)	cm^3		

3

(1)	°	(2)	cm^2
(3)	cm^2		

4

(1)	分速　m	(2)	分
(3)	午前　時　分	(4)	km

5

(1)		(2)	番目
(3)	番目	(4)	個